MÜLLER
Industrietechnik

BÜROSTUHLKATALOG

2024/2025

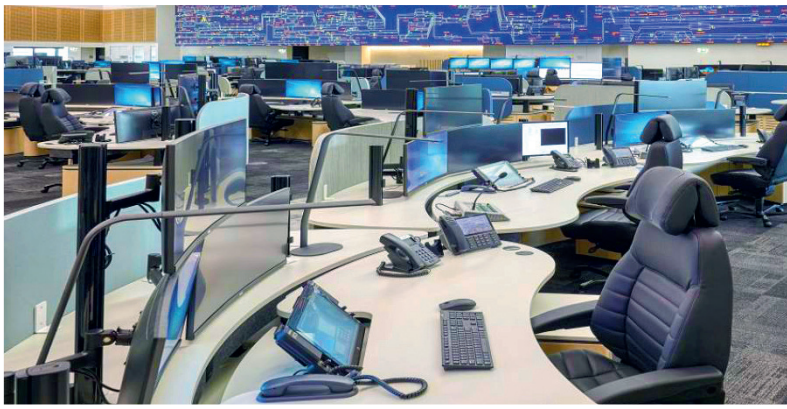

www.mueller-industrietechnik.com

Firmenprofil

Müller Industrietechnik GmbH

Die Müller Industrietechnik GmbH mit Sitz in Bomlitz hat sich auf den Vertrieb von Fahrerkabinenkomponenten im Agrar-, Baumaschinen- und Kommunalmaschinenbereich spezialisiert. Kunden werden mit Erfahrung und Kompetenz seit über 30 Jahren in den Kategorien Fahrzeugglas/ Sicherheitsglas, Fahrersitze, Wischeranlagen, Beleuchtung und Spiegel unterstützt und betreut.

Die Firma Müller Industrietechnik GmbH hat sich zu einem wichtigen Bindeglied zwischen internationalen Produzenten und Händlern entwickelt. Mit individuellen Lösungskonzepten und Entwicklungen ist die Firma ein starker Partner in der Industrie. Zu Ihren Kunden zählen namenhafte OEMs/Agrartechnikhersteller, bekannte Handelshäuser aus dem Aftersales Bereich, als auch aus dem Fachhandel.

Beratung und Bestellung

Internet
www.mueller-industrietechnik.com

Telefon
+49 (0)5161/70894-0

Telefax
+49 (0)5161/70894-20

E-Mail
info@mueller-industrietechnik.com

Adresse
Müller Industrietechnik GmbH
Poststraße 13
29699 Walsrode

Öffnungszeiten
Mo.-Do. 07.00-17.00 Uhr
Fr. 07.00-15.30 Uhr

Inhaltsverzeichnis

1. Navigator

Navigator 2

2. Controller

Controller 3

3. Director

Director 8

4. Executive

Executive 12

5. Executive ACS

Executive ACS 16

6. K4 Premium

K4 Premium 20

7. Zubehör

Zubehör 24

8. Informationsseiten

Stichwortverzeichnis 26

Glossar 27

AGB 28

Navigator

Camira Xtreme

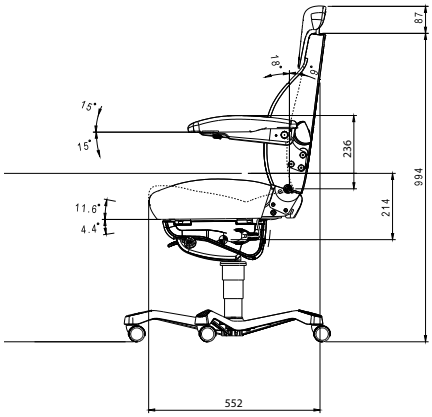

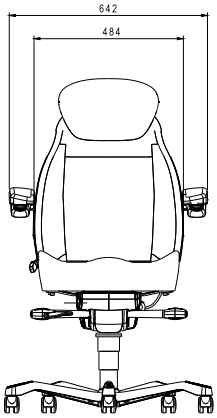

Bestellnummer	**440 901 003**

Optionen	
Kleiderbügel	**440 900 000**
ESD-Antistatikrolle	**440 900 900**
Hartbodenrolle	**440 900 902**
Komfortarmlehnen (Set)	**440 900 909**

Einsatzbereich	Büro allgemein, Home Office
Bezug	Camira Xtreme (Stoff)
Farbe	Havana (Schwarz)
Rückenlehnenhöhe	mittel
maximales Gewicht	200 kg
Sitzkissentiefe/-neigung	fest/fest
Kopfstützentyp	Rückenlehnenverlängerung (fest)
verstellbare Armlehnen	Serie
Luft-Lendenwirbelstütze	Serie
Neigen/Kippen	Serie
Höhenverstellung	Serie
Fußkreuz Aluminium, Schwarz mit Logo	Standard
Test	BS 5459-2, EN 1335-2, Fira

Zubehör auf Seite 24

Controller

Camira Xtreme

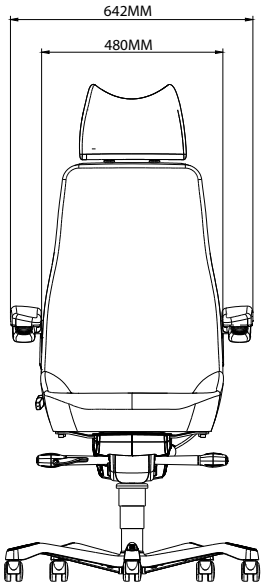

Einsatzbereich	24/7 in Kontroll- und Überwachungsbüros
Bezug	Camira Xtreme (Stoff)
Farbe	Havana (Schwarz)
Rückenlehnenhöhe	hoch
maximales Gewicht	200 kg
Sitzkissentiefe/-neigung	fest/fest
Kopfstützentyp	Standard
verstellbare Armlehnen	Serie
Luft-Lendenwirbelstütze	Serie
Neigen/Kippen	Serie
Höhenverstellung	Serie
Fußkreuz Aluminium, Schwarz mit Logo	Standard
Test	BS 5459-2, EN 1335-2, Fira

Bestellnummer	**440 904 000**

Optionen	
Kleiderbügel	**440 900 000**
ESD-Antistatikrolle	**440 900 900**
Hartbodenrolle	**440 900 902**
Komfortarmlehnen (Set)	**440 900 909**

Zubehör auf Seite 24

Controller

Camira Extreme + Black SA Leather

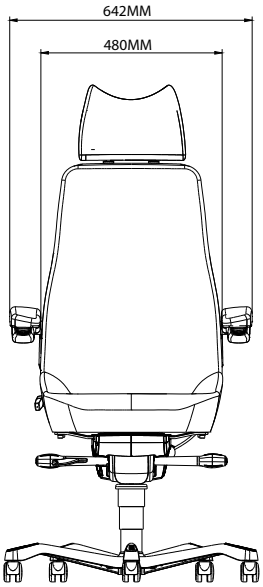

Bestellnummer	**440 904 001**

Optionen	
Kleiderbügel	**440 900 000**
ESD-Antistatikrolle	**440 900 900**
Hartbodenrolle	**440 900 902**
Komfortarmlehnen (Set)	**440 900 909**

Einsatzbereich	24/7 in Kontroll- und Überwachungsbüros
Bezug	Camira Xtreme (Stoff)/Leder
Farbe	Havana (Schwarz)
Rückenlehnenhöhe	hoch
maximales Gewicht	200 kg
Sitzkissentiefe/-neigung	fest/fest
Kopfstützentyp	Standard
verstellbare Armlehnen	Serie
Luft-Lendenwirbelstütze	Serie
Neigen/Kippen	Serie
Höhenverstellung	Serie
Fußkreuz Aluminium, Schwarz mit Logo	Standard
Test	BS 5459-2, EN 1335-2, Fira

Zubehör auf Seite 24

Controller

Black SA Leather + PVC

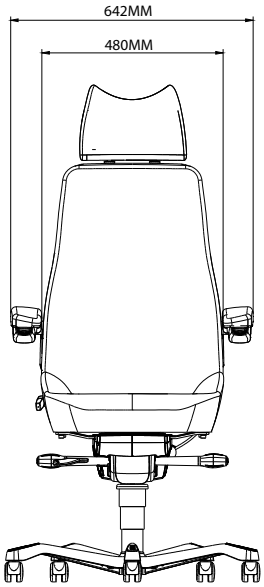

Einsatzbereich	24/7 in Kontroll- und Überwachungsbüros
Bezug	PVC/Leder
Farbe	Schwarz
Rückenlehnenhöhe	hoch
maximales Gewicht	200 kg
Sitzkissentiefe/-neigung	fest/fest
Kopfstützentyp	Standard
verstellbare Armlehnen	Serie
Luft-Lendenwirbelstütze	Serie
Neigen/Kippen	Serie
Höhenverstellung	Serie
Fußkreuz Aluminium, Schwarz mit Logo	Standard
Test	BS 5459-2, EN 1335-2, Fira

Bestellnummer	**440 904 008**

Optionen	
Kleiderbügel	**440 900 000**
ESD-Antistatikrolle	**440 900 900**
Hartbodenrolle	**440 900 902**
Komfortarmlehnen (Set)	**440 900 909**

Zubehör auf Seite 24

Controller

White Line Gabrielle Fabric + Black SA Leather + PVC

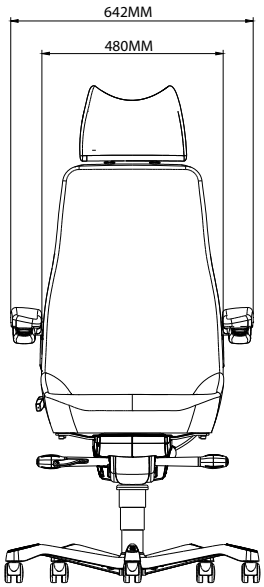

Bestellnummer	**440 909 004**

Optionen	
Kleiderbügel	**440 900 000**
ESD-Antistatikrolle	**440 900 900**
Hartbodenrolle	**440 900 902**
Komfortarmlehnen (Set)	**440 900 909**

Einsatzbereich	24/7 in Kontroll- und Überwachungsbüros
Bezug	Stoff/Leder/PVC mit White Line
Farbe	Schwarz, Nähte Weiß
Rückenlehnenhöhe	hoch
maximales Gewicht	200 kg
Sitzkissentiefe/-neigung	fest/fest
Kopfstützentyp	Standard
verstellbare Armlehnen	Serie
Luft-Lendenwirbelstütze	Serie
Neigen/Kippen	Serie
Höhenverstellung	Serie
Fußkreuz Aluminium, Schwarz mit Logo	Standard
Test	BS 5459-2, EN 1335-2, Fira

Zubehör auf Seite 24

Controller

White Line Black SA Leather + PVC

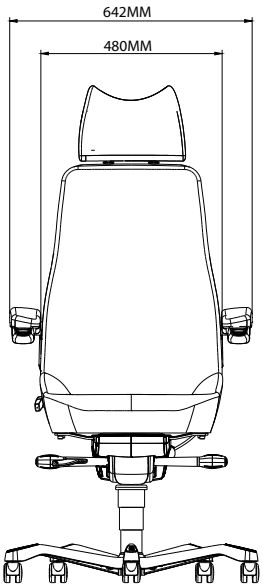

Einsatzbereich	24/7 in Kontroll- und Überwachungsbüros
Bezug	Leder/PVC mit White Line
Farbe	Schwarz, Nähte Weiß
Rückenlehnenhöhe	hoch
maximales Gewicht	200 kg
Sitzkissentiefe/-neigung	fest/fest
Kopfstützentyp	Standard
verstellbare Armlehnen	Serie
Luft-Lendenwirbelstütze	Serie
Neigen/Kippen	Serie
Höhenverstellung	Serie
Fußkreuz Aluminium, Schwarz mit Logo	Standard
Test	BS 5459-2, EN 1335-2, Fira

Bestellnummer	**440 909 005**

Optionen	
Kleiderbügel	**440 900 000**
ESD-Antistatikrolle	**440 900 900**
Hartbodenrolle	**440 900 902**
Komfortarmlehnen	**440 900 909**

Zubehör auf Seite 24

Director

Camira Xtreme

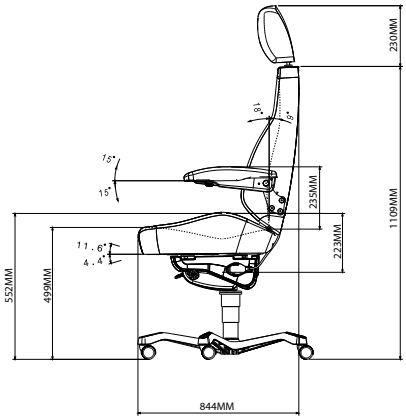

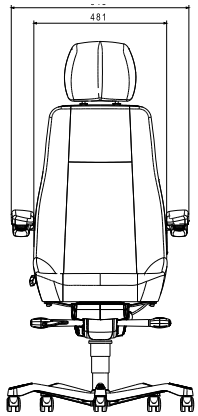

Bestellnummer	**440 903 003**

Optionen	
Kleiderbügel	**440 900 000**
ESD-Antistatikrolle	**440 900 900**
Hartbodenrolle	**440 900 902**
Komfortarmlehnen (Set)	**440 900 909**

Einsatzbereich	24/7 in Kontroll- und Überwachungsbüros
Bezug	Camira Xtreme (Stoff)
Farbe	Havana (Schwarz)
Rückenlehnenhöhe	hoch
maximales Gewicht	200 kg
Sitzkissentiefe/-neigung	fest/fest
Kopfstützentyp	Komfort
verstellbare Armlehnen	Serie
Luft-Lendenwirbelstütze	Serie
Neigen/Kippen	Serie
Höhenverstellung	Serie
Fußkreuz Aluminium, Schwarz mit Logo	Standard
Test	BS 5459-2, EN 1335-2, Fira

Zubehör auf Seite 24

Director

Black Medal Leather

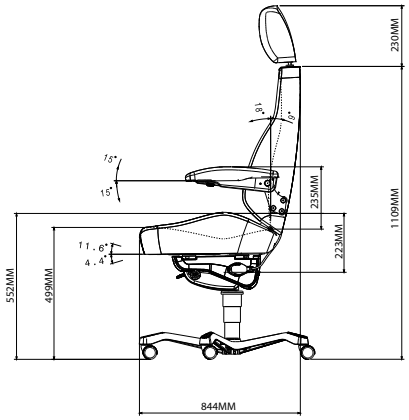

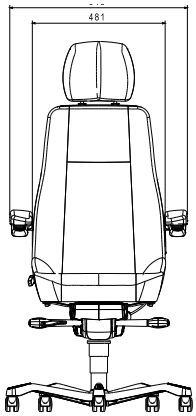

Einsatzbereich	24/7 in Kontroll- und Überwachungsbüros
Bezug	Medal Leder
Farbe	Schwarz
Rückenlehnenhöhe	hoch
maximales Gewicht	200 kg
Sitzkissentiefe/-neigung	fest/fest
Kopfstützentyp	Komfort
verstellbare Armlehnen	Serie
Luft-Lendenwirbelstütze	Serie
Neigen/Kippen	Serie
Höhenverstellung	Serie
Fußkreuz Aluminium, Schwarz mit Logo	Standard
Test	BS 5459-2, EN 1335-2, Fira

Bestellnummer	**440 903 009**

Optionen	
Kleiderbügel	**440 900 000**
ESD-Antistatikrolle	**440 900 900**
Hartbodenrolle	**440 900 902**
Komfortarmlehnen (Set)	**440 900 909**

Zubehör auf Seite 24

Director

White Line Gabrielle Fabric

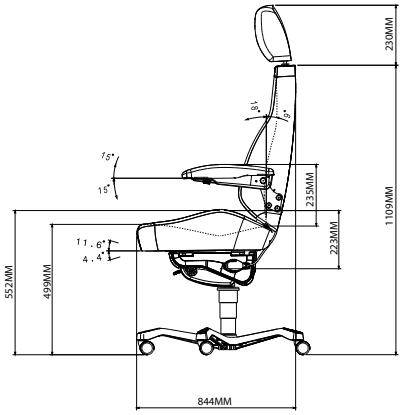

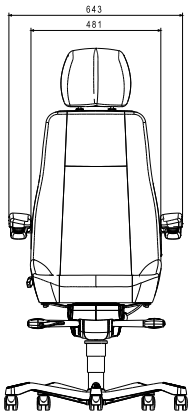

Abbildung abweichend
Kopfstütze: Leder mit White Line
Sitzkissen/Rückenlehne: Stoff mit White Line

Bestellnummer	**440 909 000**

Optionen	
Kleiderbügel	**440 900 000**
ESD-Antistatikrolle	**440 900 900**
Hartbodenrolle	**440 900 902**
Komfortarmlehnen (Set)	**440 900 909**

Einsatzbereich	24/7 in Kontroll- und Überwachungsbüros
Bezug	Stoff mit White Line
Farbe	Schwarz, Nähte weiß
Rückenlehnenhöhe	hoch
maximales Gewicht	200 kg
Sitzkissentiefe/-neigung	fest/fest
Kopfstützentyp	Komfort
verstellbare Armlehnen	Serie
Luft-Lendenwirbelstütze	Serie
Neigen/Kippen	Serie
Höhenverstellung	Serie
Fußkreuz Aluminium, Schwarz mit Logo	Standard
Test	BS 5459-2, EN 1335-2, Fira

Zubehör auf Seite 24

Director

White Line Black SA Leather + PVC

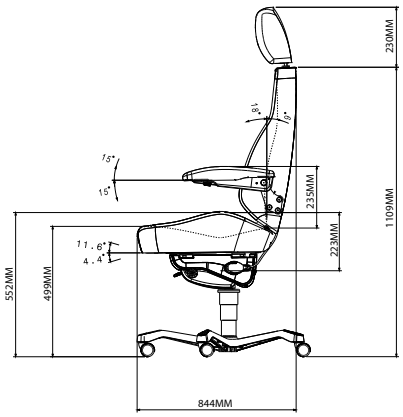

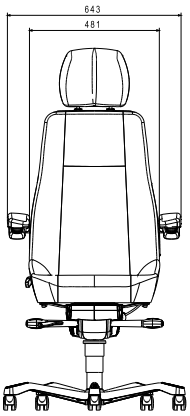

Abbildung abweichend
Kopfstütze: Leder mit White Line
Sitzkissen/Rückenlehne: Stoff mit White Line

Einsatzbereich	24/7 in Kontroll- und Überwachungsbüros
Bezug	Leder mit White Line
Farbe	Schwarz, Nähte weiß
Rückenlehnenhöhe	hoch
maximales Gewicht	200 kg
Sitzkissentiefe/-neigung	fest/fest
Kopfstützentyp	Komfort
verstellbare Armlehnen	Serie
Luft-Lendenwirbelstütze	Serie
Neigen/Kippen	Serie
Höhenverstellung	Serie
Fußkreuz Aluminium, Schwarz mit Logo	Standard
Test	BS 5459-2, EN 1335-2, Fira

Bestellnummer	**440 909 001**

Optionen	
Kleiderbügel	**440 900 000**
ESD-Antistatikrolle	**440 900 900**
Hartbodenrolle	**440 900 902**
Komfortarmlehnen (SET)	**440 900 909**

Zubehör auf Seite 24

Executive

Camira Xtreme

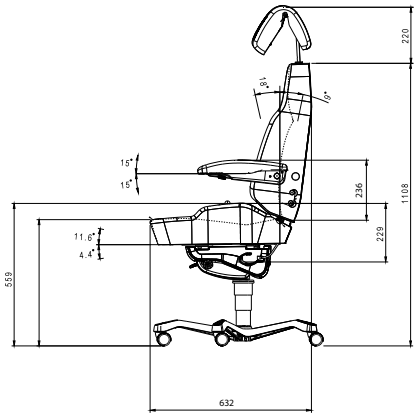

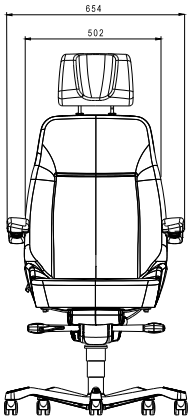

Bestellnummer	**440 907 003**

Optionen	
Kleiderbügel	**440 900 000**
ESD-Antistatikrolle	**440 900 900**
Hartbodenrolle	**440 900 902**
Komfortarmlehnen (Set)	**440 900 909**

Einsatzbereich	Direktions- und Vorstandsbüros
Bezug	Camira Xtreme
Farbe	Havana (Schwarz)
Rückenlehnenhöhe	hoch
maximales Gewicht	200 kg
Sitzkissentiefe/-neigung	fest/fest
Kopfstützentyp	Komfort
verstellbare Armlehnen	Serie
Luft-Lendenwirbelstütze	Serie
Neigen/Kippen	Serie
Höhenverstellung	Serie
Fußkreuz Aluminium, Schwarz mit Logo	Standard
Test	BS 5459-2, EN 1335-2, Fira

Zubehör auf Seite 24

Executive

Black Medal Leather

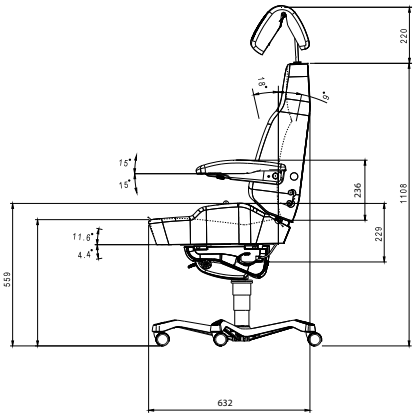

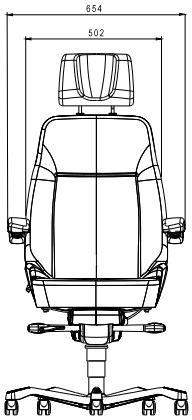

Einsatzbereich	Direktions- und Vorstandbüros
Bezug	Medal Leder
Farbe	Schwarz
Rückenlehnenhöhe	hoch
maximales Gewicht	200 kg
Sitzkissentiefe/-neigung	fest/fest
Kopfstützentyp	Komfort
verstellbare Armlehnen	Serie
Luft-Lendenwirbelstütze	Serie
Neigen/Kippen	Serie
Höhenverstellung	Serie
Fußkreuz Aluminium, Schwarz mit Logo	Standard
Test	BS 5459-2, EN 1335-2, Fira

Bestellnummer	**440 907 009**

Optionen	
Kleiderbügel	**440 900 000**
ESD-Antistatikrolle	**440 900 900**
Hartbodenrolle	**440 900 902**
Komfortarmlehnen (Set)	**440 900 909**

Zubehör auf Seite 24

Executive

White Line Gabrielle Fabric

Abbildung abweichend
Ausführung: Leder

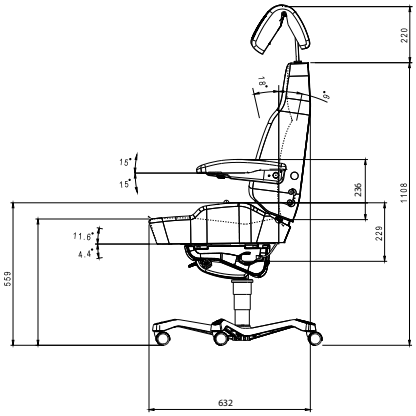

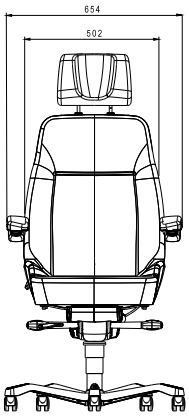

Bestellnummer	**440 909 002**

Optionen	
Kleiderbügel	**440 900 000**
ESD-Antistatikrolle	**440 900 900**
Hartbodenrolle	**440 900 902**
Komfortarmlehnen (Set)	**440 900 909**

Einsatzbereich	Direktions- und Vorstandbüros
Bezug	Stoff mit White Line
Farbe	Schwarz, Nähte Weiß
Rückenlehnenhöhe	hoch
maximales Gewicht	200 kg
Sitzkissentiefe/-neigung	fest/fest
Kopfstützentyp	Komfort
verstellbare Armlehnen	Serie
Luft-Lendenwirbelstütze	Serie
Neigen/Kippen	Serie
Höhenverstellung	Serie
Fußkreuz Aluminium, Schwarz mit Logo	Standard
Test	BS 5459-2, EN 1335-2, Fira

Zubehör auf Seite 24

Executive

White Line Black SA Leather + PVC

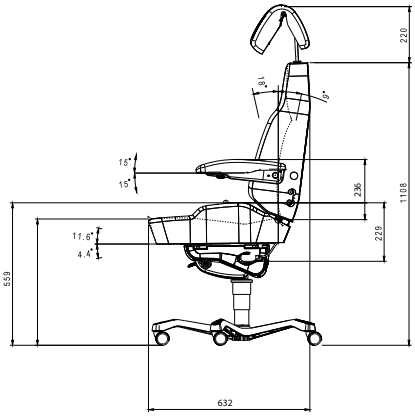

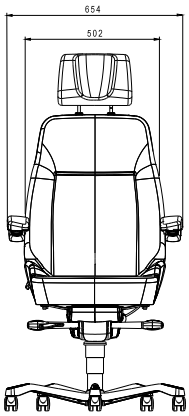

Einsatzbereich	Direktions- und Vorstandbüros
Bezug	Leder mit White Line
Farbe	Schwarz, Nähte Weiß
Rückenlehnenhöhe	hoch
maximales Gewicht	200 kg
Sitzkissentiefe/-neigung	fest/fest
Kopfstützentyp	Komfort
verstellbare Armlehnen	Serie
Luft-Lendenwirbelstütze	Serie
Neigen/Kippen	Serie
Höhenverstellung	Serie
Fußkreuz Aluminium, Schwarz mit Logo	Standard
Test	BS 5459-2, EN 1335-2, Fira

Bestellnummer	**440 909 003**

Optionen	
Kleiderbügel	**440 900 000**
ESD-Antistatikrolle	**440 900 900**
Hartbodenrolle	**440 900 902**
Komfortarmlehnen (Set)	**440 900 909**

Zubehör auf Seite 24

Executive ACS

Camira Xtreme

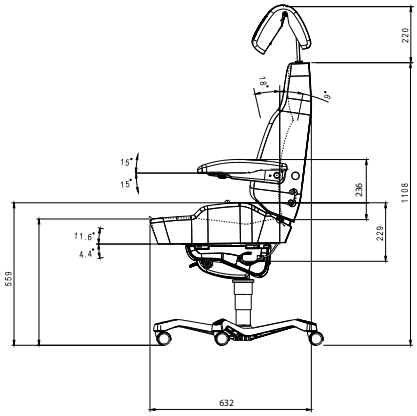

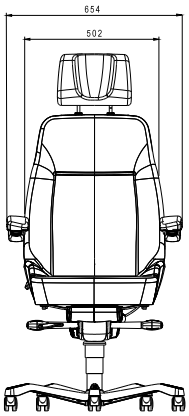

Bestellnummer	**440 908 003**

Optionen	
Kleiderbügel	**440 900 000**
ESD-Antistatikrolle	**440 900 900**
Hartbodenrolle	**440 900 902**
Komfortarmlehnen (Set)	**440 900 909**

Einsatzbereich	Direktions- und Vorstandsbüros
Bezug	Camira Xtreme
Farbe	Havana (Schwarz)
Rückenlehnenhöhe	hoch
maximales Gewicht	200 kg
Sitzkissentiefe/-neigung	fest/fest
Kopfstützentyp	Komfort
verstellbare Armlehnen	Serie
Luft-Lendenwirbelstütze	manuell und elektrisch
Neigen/Kippen	Serie
Höhenverstellung	Serie
Fußkreuz Aluminium, Schwarz mit Logo	Standard
Test	BS 5459-2, EN 1335-2, Fira

Zubehör auf Seite 24

Executive ACS

Black Medal Leather

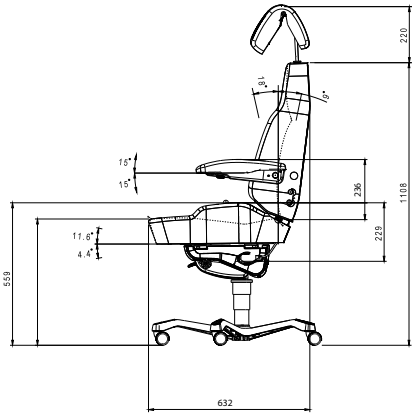

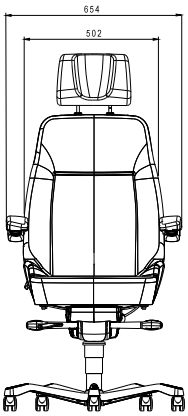

Einsatzbereich	Direktions- und Vorstandsbüros
Bezug	Medal Leder
Farbe	Schwarz
Rückenlehnenhöhe	hoch
maximales Gewicht	200 kg
Sitzkissentiefe/-neigung	fest/fest
Kopfstützentyp	Komfort
verstellbare Armlehnen	Serie
Luft-Lendenwirbelstütze	manuell und elektrisch
Neigen/Kippen	Serie
Höhenverstellung	Serie
Fußkreuz Aluminium, Schwarz mit Logo	Standard
Test	BS 5459-2, EN 1335-2, Fira

Bestellnummer	**440 908 009**

Optionen	
Kleiderbügel	**440 900 000**
ESD-Antistatikrolle	**440 900 900**
Hartbodenrolle	**440 900 902**
Komfortarmlehnen (Set)	**440 900 909**

Zubehör auf Seite 24

Executive ACS

White Line Gabrielle Fabric

Abbildung abweichend
Ausführung: Leder

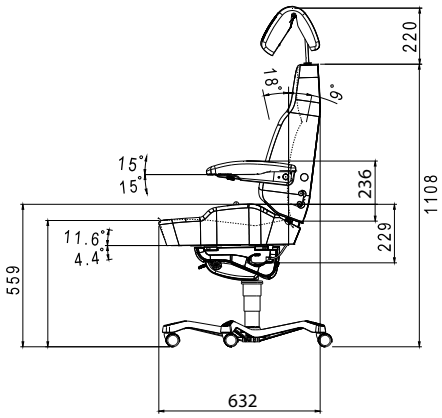

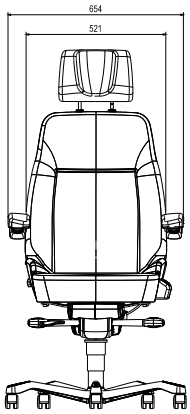

Bestellnummer	**440 909 008**

Optionen	
Kleiderbügel	**440 900 000**
ESD-Antistatikrolle	**440 900 900**
Hartbodenrolle	**440 900 902**
Komfortarmlehnen (Set)	**440 900 909**

Einsatzbereich	Direktions- und Vorstandsbüros
Bezug	Stoff mit White Line
Farbe	Schwarz, Nähte weiß
Rückenlehnenhöhe	hoch
maximales Gewicht	200 kg
Sitzkissentiefe/-neigung	fest/fest
Kopfstützentyp	Komfort
verstellbare Armlehnen	Serie
Luft-Lendenwirbelstütze	manuell und elektrisch
Neigen/Kippen	Serie
Höhenverstellung	Serie
Fußkreuz Aluminium, Schwarz mit Logo	Standard
Test	BS 5459-2, EN 1335-2, Fira

Zubehör auf Seite 24

Executive ACS

White Line Black SA Leather + PVC

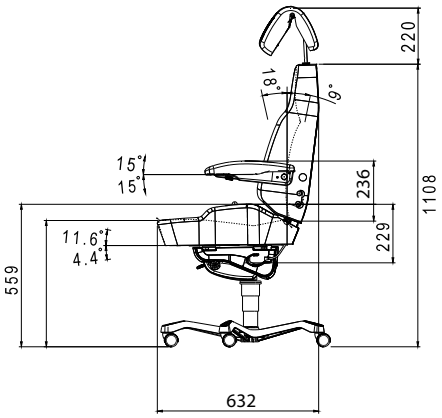

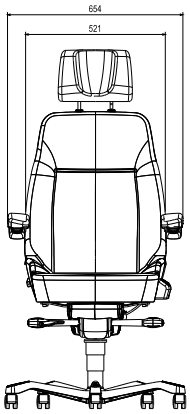

Einsatzbereich	Direktions- und Vorstandsbüros
Bezug	Leder mit White Line
Farbe	Schwarz, Nähte weiß
Rückenlehnenhöhe	hoch
maximales Gewicht	200 kg
Sitzkissentiefe/-neigung	fest/fest
Kopfstützentyp	Komfort
verstellbare Armlehnen	Serie
Luft-Lendenwirbelstütze	manuell und elektrisch
Neigen/Kippen	Serie
Höhenverstellung	Serie
Fußkreuz Aluminium, Schwarz mit Logo	Standard
Test	BS 5459-2, EN 1335-2, Fira

Bestellnummer	**440 909 009**

Optionen	
Kleiderbügel	**440 900 000**
ESD-Antistatikrolle	**440 900 900**
Hartbodenrolle	**440 900 902**
Komfortarmlehnen (Set)	**440 900 909**

Zubehör auf Seite 24

K4 Premium

Camira Xtreme

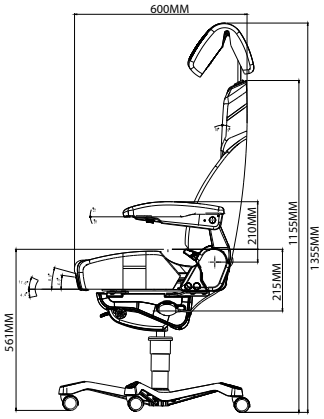

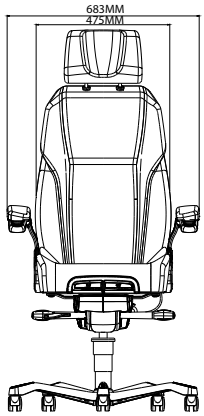

Bestellnummer	**440 905 003**

Optionen	
Kleiderbügel	**440 900 000**
ESD-Antistatikrolle	**440 900 900**
Hartbodenrolle	**440 900 902**
Komfortarmlehnen (Set)	**440 900 909**

Einsatzbereich	24/7 in Kontroll- und Überwachungsbüros
Bezug	Camira Xtreme
Farbe	Havana (Schwarz)
Rückenlehnenhöhe	hoch
maximales Gewicht	200 kg
Sitzkissentiefe/-neigung	einstellbar/einstellbar
Kopfstützentyp	Komfort
verstellbare Armlehnen	Serie
Luft-Lendenwirbelstütze	Serie
Neigen/Kippen	Serie
Höhenverstellung	Serie
Fußkreuz Aluminium, Schwarz mit Logo	Standard
Test	BS 5459-2, EN 1335-2, Fira

Zubehör auf Seite 24

K4 Premium

Black Medal Leather

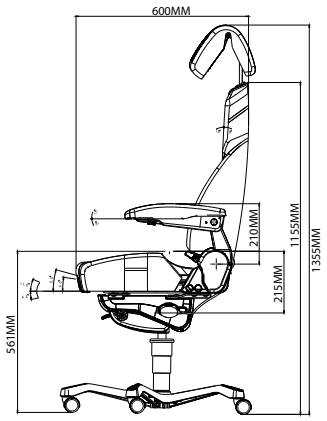

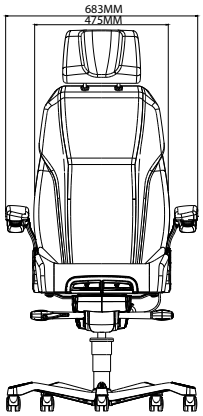

Einsatzbereich	24/7 in Kontroll- und Überwachungsbüros
Bezug	Medal Leder
Farbe	Schwarz
Rückenlehnenhöhe	hoch
maximales Gewicht	200 kg
Sitzkissentiefe/-neigung	einstellbar/einstellbar
Kopfstützentyp	Komfort
verstellbare Armlehnen	Serie
Luft-Lendenwirbelstütze	Serie
Neigen/Kippen	Serie
Höhenverstellung	Serie
Fußkreuz Aluminium, Schwarz mit Logo	Standard
Test	BS 5459-2, EN 1335-2, Fira

Bestellnummer	**440 905 008**

Optionen	
Kleiderbügel	**440 900 000**
ESD-Antistatikrolle	**440 900 900**
Hartbodenrolle	**440 900 902**
Komfortarmlehnen (Set)	**440 900 909**

Zubehör auf Seite 24

K4 Premium

White Line Gabrielle Fabric

Abbildung abweichend
Ausführung: Leder

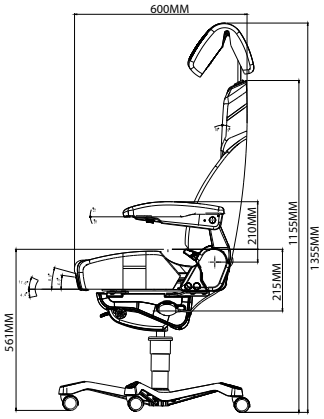

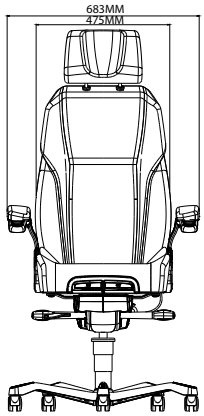

Bestellnummer	**440 909 006**

Optionen	
Kleiderbügel	**440 900 000**
ESD-Antistatikrolle	**440 900 900**
Hartbodenrolle	**440 900 902**
Komfortarmlehnen (Set)	**440 900 909**

Einsatzbereich	24/7 in Kontroll- und Überwachungsbüros
Bezug	Stoff mit White Line
Farbe	Schwarz, Nähte Weiß
Rückenlehnenhöhe	hoch
maximales Gewicht	200 kg
Sitzkissentiefe/-neigung	einstellbar/einstellbar
Kopfstützentyp	Komfort
verstellbare Armlehnen	Serie
Luft-Lendenwirbelstütze	Serie
Neigen/Kippen	Serie
Höhenverstellung	Serie
Fußkreuz Aluminium, Schwarz mit Logo	Standard
Test	BS 5459-2, EN 1335-2, Fira

Zubehör auf Seite 24

K4 Premium

White Line Black SA Leather + PVC

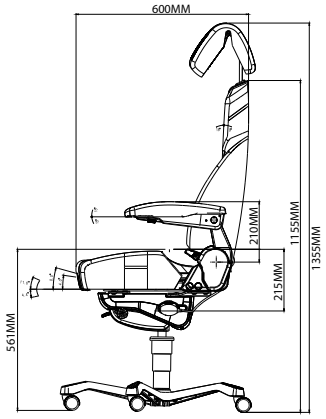

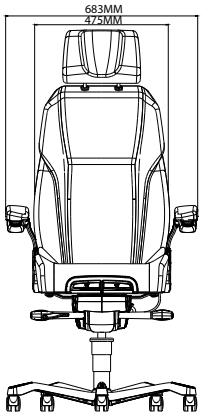

Einsatzbereich	24/7 in Kontroll- und Überwachungsbüros
Bezug	Leder mit White Line
Farbe	Schwarz, Nähte Weiß
Rückenlehnenhöhe	hoch
maximales Gewicht	200 kg
Sitzkissentiefe/-neigung	einstellbar/einstellbar
Kopfstützentyp	Komfort
verstellbare Armlehnen	Serie
Luft-Lendenwirbelstütze	Serie
Neigen/Kippen	Serie
Höhenverstellung	Serie
Fußkreuz Aluminium, Schwarz mit Logo	Standard
Test	BS 5459-2, EN 1335-2, Fira

Bestellnummer	**440 909 007**

Optionen	
Kleiderbügel	**440 900 000**
ESD-Antistatikrolle	**440 900 900**
Hartbodenrolle	**440 900 902**
Komfortarmlehnen (Set)	**440 900 909**

Zubehör auf Seite 24

Zubehör

für alle Modelle

1

2

3

4

7

8

9

11

Abb.	Bestell-Nr.	Beschreibung
1	440 900 000	Kleiderbügel Office Chair Metall/Chrom
2	440 900 900	ESD Antistatikrolle Office Chair
3	440 900 901	Standardrolle (für Weichboden) Office Chair
4	440 900 902	Hartbodenrolle Office Chair
ohne	440 900 903	Buchse Office Chair
ohne	440 900 904	Kappe H/R Guides
7	440 900 905	Fußkreuz schwarz mit Logo

Abb.	Bestell-Nr.	Beschreibung
8	440 900 906	Gasdruckfeder Office Chair
9	440 900 907	Neigungsverstellkit
ohne	215 600 030	Armlehnen-Set K4 Premium
11	440 900 909	Komfortarmlehnen-Set (Befestigung 3 Schrauben)
ohne	440 900 912	Rollen-Kit gebremst (belastet)
ohne	440 900 913	Rollen-Kit gebremst (unbelastet)

Der Müller-Webshop

Einfach.

Schnell.

Online.

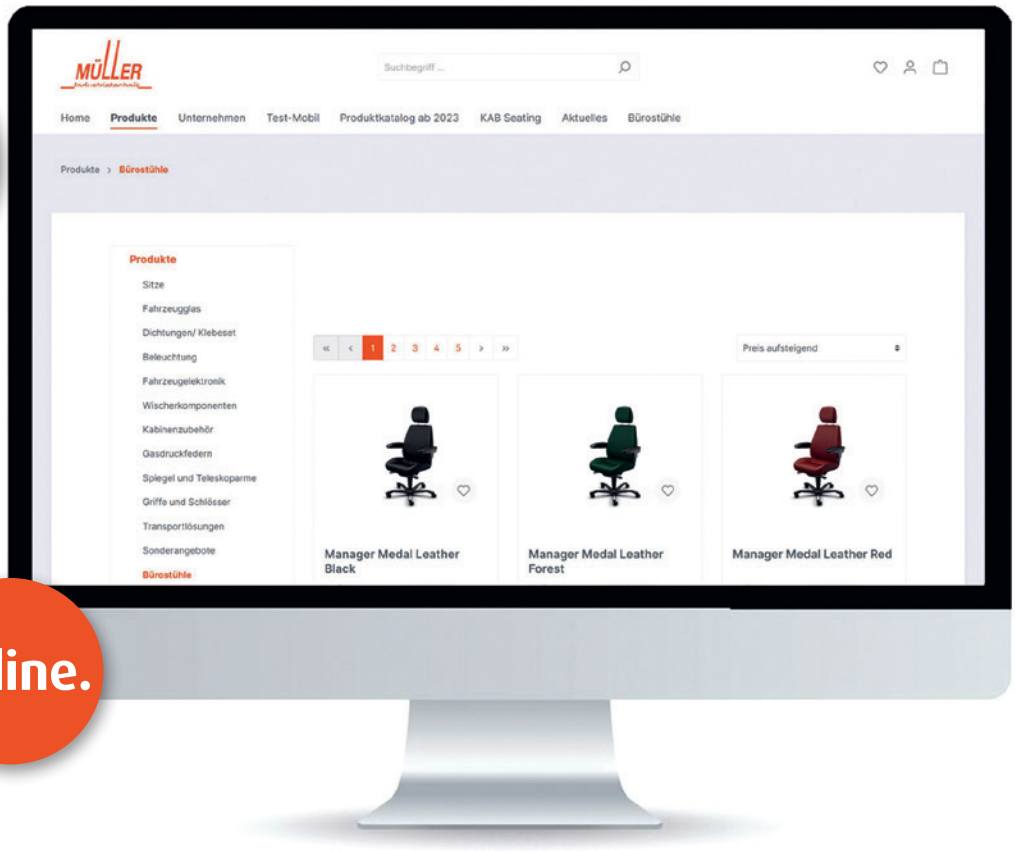

Die Müller Bürostühle jetzt auch online erhältlich!

- mehr Produktdetails
- Verfügbarkeit und Preise
- einfach zu bestellen

Einfach und schnell online bestellen mit einem übersichtlichen Aufbau und einer leichten Handhabung.

Gehen Sie gleich auf unsere Internetseite und probieren Sie es aus!

www.mueller-industrietechnik.com

Stichwortverzeichnis

Stichwort	Seite
A	
Armlehnen	24
B	
Befestigung	24
Befestigungsschrauben	24
Buchse	24
C	
Camira Xtreme	2, 3, 9, 12, 16, 20
Controller	3-7
D	
Director	8-11
Direktionsbüro	12-19
E	
Ersatzteile	24
Executive	12-15
Executive ACS	16-19
F	
Fußkreuz	24
G	
Gasdruckfeder	24
H	
Hartbodenrolle	24
Home Office	2
K	
K4	20-23
Kappe	24
Kleiderbügel	24
Komfortarmlehnen	24
Kontrollbüro	3-11
M	
Medal Leder	9, 13, 17, 21
N	
Nähte abgesetzt	10, 11, 14, 15, 18, 19, 22, 23
Navigator	2
Neigungsverstellkit	24
Q	
QR Code	25

Stichwortverzeichnis/Glossar

Stichwort	Seite
R	
Rolle	24
S	
Shop	25
Standardrolle	24
Ü	
Überwachungsbüro	3-11
V	
Vorstandsbüro	12-19
W	
Website	25
White Line	10, 11, 14, 15, 18, 19, 22, 23
Z	
Zubehör	24

Glossar

BS 5459-2 (DIN GEPRÜFT)

Die Kennzeichnung „BS 5459-2“ ist ein Funktions-Prüfverfahren, dass klare Anforderungen festlegt für Personen unter 150 kg mit einer Stuhlnutzungsdauer von bis zu 24 Stunden pro Tag. Das Verfahren schließt einzelne Typenbescheinigungstests ein.

EN 1335-2 (DIN GEPRÜFT)

Die Kennzeichnung legt alle Sicherheitsanforderungen an einen Bürostuhl fest.

Allgemeine Verkaufsbedingungen der Müller Industrietechnik GmbH, Walsrode

§ 1 Allgemeines – Geltungsbereich

(1) Unsere Verkaufsbedingungen gelten ausschließlich; entgegenstehende oder von unseren Verkaufsbedingungen abweichende Bedingungen des Bestellers erkennen wir nicht an, es sei denn, wir hätten ausdrücklich schriftlich ihrer Geltung zugestimmt. Unsere Verkaufsbedingungen gelten auch dann, wenn wir in Kenntnis entgegenstehender oder von unseren Verkaufsbedingungen abweichender Bedingungen des Bestellers die Lieferung an den Besteller vorbehaltlos auszuführen.

(2) Alle Vereinbarungen, die zwischen uns und dem Besteller zwecks Ausführung dieses Vertrages getroffen werden, sind in diesem Vertrag schriftlich niederzulegen.

(3) Unsere Verkaufsbedingungen gelten nur gegenüber Kaufleuten im Sinne von § 24 AGBG.

(4) Unsere Verkaufsbedingungen gelten auch für alle künftigen Geschäfte mit dem Besteller.

§ 2 Angebot – Angebotsunterlagen

(1) Ist die Bestellung als Angebot gemäß § 145 BGB zu qualifizieren, so können wir dieses innerhalb von 4 Wochen annehmen.

(2) An Abbildungen, Zeichnungen, Kalkulationen und sonstigen Unterlagen behalten wir uns Eigentums- und Urheberrechte vor; sie dürfen Dritten nicht zugänglich gemacht werden. Dies gilt insbesondere für solche schriftlichen Unterlagen, die als „vertraulich“ bezeichnet sind; vor ihrer Weitergabe an Dritte bedarf der Besteller unserer ausdrücklicher schriftlichen Zustimmung.

(3) Abbildungen und Zeichnungen in unseren Unterlagen sind nicht verbindlich. Sie stellen lediglich unverbindliche Muster dar.

§ 3 Preise – Zahlungsbedingungen

(1) Sofern sich aus der Auftragsbestätigung nichts anderes ergibt, gelten unsere Preise „ ab Werk“, ausschließlich Verpackung; diese wird gesondert in Rechnung gestellt.

(2) Die gesetzliche Umsatzsteuer ist nicht in unseren Preisen eingeschlossen; sie wird in gesetzlicher Höhe am Tag der Rechnungsstellung in der Rechnung gesondert ausgewiesen.

(3) Der Abzug von Skonto bedarf besonderer schriftlicher Vereinbarung.

(4) Sofern sich aus der Auftragsbestätigung nichts anderes ergibt, ist der Kaufpreis ohne Abzug sofort nach Zugang der Rechnung fällig. Der Besteller gerät spätestens 30 Tage nach Fälligkeit in Zahlungsverzug und hat den noch offenen Kaufpreis mit 5 Prozentpunkten über dem Basissatz nach § 1 des DÜG vom 09.06.1998 zu verzinsen, sofern wir keinen höheren Schaden nachweisen.

(5) Aufrechnungsrechte stehen dem Besteller nur zu, wenn seine Gegenansprüche rechtskräftig festgestellt, unbestritten oder von uns anerkannt sind. Wegen bestrittener Rechte steht dem Besteller auch kein Zurückhaltungsrecht zu.

§ 4 Lieferzeit

(1) Liefertermine oder –fristen, die verbindlich oder unverbindlich vereinbart werden können, bedürfen der Schriftform.

(2) Liefer- und Leistungsverzögerungen aufgrund höherer Gewalt und aufgrund von Ereignissen, die uns die Lieferung nicht nur vorübergehend erschweren oder unmöglich machen – hierzu gehören insbesondere Streik, Aussperrungen, behördliche Anordnung usw., auch wenn sie bei unseren Lieferanten und Unterlieferanten eintreten – haben wir auch bei verbindlich vereinbarten Fristen und Terminen nicht zu vertreten. Sie berechtigen uns, die Lieferung bzw. Leistung um die Dauer der Behinderung zuzüglich einer angemessenen Anlaufzeit hinauszuschieben oder wegen des noch nicht erfüllten Teils ganz oder teilweise vom Vertrag zurückzutreten.

(3) Wenn die Behinderung länger als 3 Monate dauert, ist der Besteller nach angemessener Nachfristsetzung berechtigt, hinsichtlich des noch nicht erfüllten Teils vom Vertrag zurückzutreten. Verlängert sich die Lieferzeit oder werden wir von unseren Verpflichtungen frei, so kann der Besteller hieraus keine Schadensersatzansprüche herleiten. Auf die genannten Umstände können wir uns nur berufen, wenn wir den Besteller unverzüglich benachrichtigen.

(4) Wird ein vereinbarter Liefertermin um mehr als 6 Wochen überschritten, so ist der Besteller berechtigt, uns eine Nachlieferungsfrist von 2 Wochen zu setzen. Wird die Lieferfrist bis zum Ablauf der Nachlieferungsfrist nicht erfüllt, so hat der Besteller das Recht, vom Vertrag zurückzutreten. Der Rücktritt muss unverzüglich nach Ablauf dieser Frist schriftlich erklärt werden. Aus der Überschreitung der Lieferzeit können keine Ansprüche auf Schadenersatz hergeleitet werden, es sei denn, der Verzug beruht auf zumindest grober Fahrlässigkeit unsererseits.

(5) Wir sind zu Teillieferungen und Teilleistungen jederzeit berechtigt, es sei denn, die Teillieferung oder Teilleistung ist für den Besteller erkennbar nicht von Interesse. Die Einhaltung der Liefer- und Leistungsverpflichtungen unsererseits setzt die rechtzeitige und ordnungsgemäße Erfüllung der Verpflichtung des Bestellers voraus, dies bedeutet insbesondere die Abklärung aller technischer Fragen.

(6) Kommt der Besteller in Annahmeverzug, so sind wir berechtigt, Ersatz des uns entstandenen Schadens zu verlangen. Mit Eintritt des Annahmeverzugs geht die Gefahr der zufälligen Verschlechterung und des zufälligen Untergangs auf den Besteller über.

(7) Bestellungen auf Abruf müssen innerhalb von 6 Monaten ab Datum der Auftragsbestätigung abgenommen werden. Nach Ablauf der Frist werden noch nicht abgenommene Mengen ausgeliefert und berechnet.

§ 5 Gefahrenübergang – Verpackungskosten

(1) Die Gefahr geht auf den Besteller über, sobald die Sendung an die den Transport ausführende Person übergeben worden ist oder zwecks Versendung unser Lager verlassen hat. Wird der Versand auf Wunsch des Bestellers verzögert, geht die Gefahr mit der Meldung der Versandbereitschaft auf ihn über.

(2) Sofern sich aus der Auftragsbestätigung nichts anderes ergibt, ist „Lieferung ab Werk“ vereinbart.

(3) Transport- und alle sonstigen Verpackungen nach Maßgabe der Verpackungsordnung werden nicht zurückgenommen; ausgenommen sind Paletten. Der Besteller ist verpflichtet, für eine Entsorgung der Verpackung auf eigene Kosten zu sorgen.

§ 6 Mängelgewährleistung

(1) Die von uns gegenüber dem Besteller ausdrücklich und schriftlich abgegebenen Eigenschaftszusicherungen und sonstigen Zusagen sind verbindlich. Angaben in Werbeschriften oder Bedienungsanleitungen oder Bezugnahme auf industrielle Normen begründen keine Eigenschaftszusicherung oder Übernahme besonderer Einstandspflichten. Benötigt der Besteller Ware für besondere über den gewöhnlichen Einsatzbereich hinausgehende Zwecke, so muss er ihre spezielle Geeignetheit für diese auch hinsichtlich der Produktsicherheit und Übereinstimmung mit den einschlägigen, technischen, gesetzlichen oder behördlichen Vorschriften vor Ihrem Einsatz prüfen. Unsere Haftung für durch eine solche ordnungsgemäße Prüfung vermeidbare Schäden des Bestellers ist ausgeschlossen. Bei Werkstoffvorschriften des Bestellers haften wir nicht für die Eignung und Zulässigkeit der gewünschten Werkstoffe und haben insoweit auch keine besondere Prüfpflicht.

(2) Werden unsere Lagerungs- oder Verarbeitungshinweise nicht befolgt, so entfallen Ansprüche wegen Mängel der Produkte, wenn der Besteller eine entsprechende substantiierte Behauptung, dass erst einer dieser Umstände den Mangel herbeigeführt hat, nicht widerlegt.

(3) Der Besteller muss Mängel unverzüglich, spätestens jedoch innerhalb einer Woche nach Eingang des Liefergegenstandes schriftlich mitteilen. Mängel, die auch bei sorgfältiger Prüfung innerhalb dieser Frist nicht entdeckt werden können, sind uns unverzüglich nach Entdeckung, jedoch vor Verarbeitung, Gebrauch oder Weiterveräußerung schriftlich mitzuteilen. Werden Änderungen an den Produkten vorgenommen oder gelieferte Waren ohne Mängelanzeige verarbeitet, so entfällt jede Haftung.

(4) Unsere Gewährleistungsverpflichtung beschränkt sich auf kostenlose Nachlieferung der entsprechenden Waren gegen Herausgabe der nicht ordnungsgemäßen Ware. Voraussetzung hierfür ist, dass die Waren sich in dem gleichen Zustand wie bei der Lieferung befinden. Weist der Besteller nach, dass er die Waren ohne Verstoß gegen die Rügepflicht weiterverarbeitet oder veräußert hat, so kann er für diesen Teil der Waren Minderung des Kaufpreises verlangen.

(5) Sind wir zur Mangelbeseitigung/Ersatzlieferung nicht bereit oder nicht in der Lage, verzögert sich diese insbesondere über angemessene Fristen hinaus aus Gründen, die wir zu vertreten haben, oder schlägt in sonstiger Weise die Mangelbeseitigung/Ersatzlieferung fehl, so ist der Besteller nach seiner Wahl berechtigt, Rückgängigmachung des Vertrages oder eine entsprechende Herabsetzung des Kaufpreises zu verlangen.

(6) Soweit sich nachstehend nichts anderes ergibt, sind weitergehende Ansprüche des Bestellers – gleich aus welchem Rechtsgrund – ausgeschlossen. Wir haften deshalb nicht für Schäden, die nicht am Liefergegenstand selbst entstanden sind. Insbesondere haften wir nicht für entgangenen Gewinn oder sonstige Vermögensschäden des Bestellers.

(7) Vorstehende Haftungsfreizeichnung gilt nicht, soweit die Schadensursache auf Vorsatz oder grober Fahrlässigkeit beruht. Sie gilt ferner dann nicht, wenn der Besteller wegen des Fehlens einer zugesicherten Eigenschaft Schadensersatzansprüche geltend macht.

(8) Sofern wir fahrlässig eine Kardinalpflicht oder eine vertragswesentliche Pflicht verletzen, ist unsere Ersatzpflicht auf den vertragstypischen, vorhersehbaren Schaden begrenzt.

(9) Gewährleistungsansprüche stehen nur dem unmittelbaren Besteller zu und sind nicht abtretbar.

(10) Die Gewährleistungspflicht beträgt 12 Monate, gerechnet ab Gefahrübergang. Diese Frist ist eine Verjährungsfrist und gilt auch für Ansprüche auf Ersatz von Mangelfolgeschäden.

§ 7 Gesamthaftung

(1) Eine weitergehende Haftung auf Schadensersatz als in § 6 Abs. (4) bis Abs. (8) vorgesehen, ist – ohne Rücksicht auf die Rechtsnatur des geltend gemachten Anspruchs – ausgeschlossen.

(2) Die Regelung gemäß Abs. (1) gilt nicht für Ansprüche gemäß §§ 1, 4 Produkthaftungsgesetz sowie für Fälle des Unvermögens oder Unmöglichkeit.

(3) Soweit unsere Haftung ausgeschlossen oder beschränkt ist, gilt dies auch für die persönliche Haftung unserer Angestellten, Arbeitnehmer, Mitarbeiter, Vertreter und Erfüllungsgehilfen.

§ 8 Eigentumsvorbehaltssicherung

(1) Wir behalten uns das Eigentum an der Kaufsache bis zum Eingang aller Zahlungen aus der Geschäftsverbindung mit dem Besteller vor. Bei vertragswidrigem Verhalten des Bestellers, insbesondere bei Zahlungsverzug, sind wir berechtigt, die Kaufsache zurückzunehmen. In der Zurücknahme der Kaufsache durch uns liegt kein Rücktritt vom Vertrag, es sei denn, wir hätten dies ausdrücklich schriftlich erklärt. In der Pfändung der Kaufsache durch uns liegt stets ein Rücktritt vom Vertrag. Wir sind nach Rücknahme der Kaufsache zu deren Verwertung befugt, der Verwertungserlös ist auf die Verbindlichkeiten des Bestellers – abzüglich tatsächlich entstandener Verwertungskosten – anzurechnen.

(2) Der Besteller ist verpflichtet, die Kaufsache pfleglich zu behandeln; insbesondere ist er verpflichtet, diese auf eigenen Kosten gegen Feuer-, Wasser- und Diebstahlschäden ausreichend zum Neuwert zu versichern. Sofern Wartungs- und Inspektionsarbeiten erforderlich sind, muß der Besteller diese auf eigene Kosten rechtzeitig durchführen.

(3) Bei Pfändungen oder sonstigen Eingriffen Dritter hat uns der Besteller unverzüglich schriftlich zu benachrichtigen, damit wir Klage gemäß § 771 ZPO erheben können. Soweit der Dritte nicht in der Lage ist, uns die gerichtlichen und außergerichtlichen Kosten einer Klage gemäß § 771 ZPO zu erstatten, haftet der Besteller für den uns entstanden Ausfall.

(4) Der Besteller ist berechtigt, die Kaufsache im ordentlichen Geschäftsgang weiter zu verkaufen solange er nicht im Verzug ist; er tritt uns jedoch bereits jetzt alle Forderungen in Höhe des Faktura-Endbetrages (einschließlich Umsatzsteuer) unserer Forderung ab, die ihm aus der Weiterveräußerung gegen seine Abnehmer oder Dritte erwachsen, und zwar unabhängig davon, ob die Kaufsache ohne oder nach Verarbeitung verkauft worden ist. Zur Einziehung dieser Forderung bleibt der Besteller auch nach Abtretung berechtigt. Unsere Befugnis, die Forderung selbst einzuziehen, bleibt hiervon unberührt. Wir verpflichten uns jedoch, die Forderung nicht einzuziehen, so lange der Besteller seinen Zahlungsverpflichtungen aus den vereinnahmten Erlösen nachkommt, nicht in Zahlungsverzug gerät und insbesondere keinen Antrag auf Eröffnung eines Insolvenz- oder Vergleichsverfahrens gestellt ist oder Zahlungseinstellung vorliegt. Ist dies aber der Fall, können wir verlangen, dass der Besteller uns die abgetretenen Forderungen und deren Schuldner bekannt gibt, alle zum Einzug erforderlichen Angaben macht, die dazugehörigen Anlagen aushändigt und den Schuldnern (Dritten) die Abtretung mitteilt.

(5) Die Verarbeitung oder Umbildung der Kaufsache durch den Besteller wird stets für uns vorgenommen. Wird die Kaufsache mit anderen, uns nicht gehörenden Gegenständen verarbeitet, so erwerben wir das Miteigentum an der neuen Sache im Verhältnis des Wertes der Kaufsache zu den anderen verarbeiteten Gegenständen zur Zeit der Verarbeitung. Für die durch Verarbeitung erstehende Sache gilt im übrigen das gleiche wie für die unter Vorbehalt gelieferte Kaufsache.

(6) Wird die Kaufsache mit anderen, uns nicht gehörenden Gegenständen untrennbar vermischt, so erwerben wir das Miteigentum an der Sache im Verhältnis des Wertes der Kaufsache zu den anderen vermischten Gegenständen zum Zeitpunkt der Vermischung. Erfolgt die Vermischung in der Weise, dass die Sache des Bestellers als Hauptsache anzusehen ist, so gilt als vereinbart, dass der Besteller uns anteilmäßig Miteigentum überträgt. Der Besteller verwahrt das so entstandene Alleineigentum oder Miteigentum für uns.

(7) Wir verpflichten uns, die uns zustehenden Sicherheiten auf Verlangen des Bestellers insoweit frei zu geben, als der realisierbare Wert unserer Sicherheiten die zu sichernden Forderungen um mehr als 20% übersteigt, die Auswahl der freizugebenden Sicherheiten obliegt uns.

§ 9 Gerichtsstand – Erfüllungsort

(1) Sofern der Besteller Vollkaufmann ist, ist unser Geschäftssitz Gerichtsstand; wir sind jedoch berechtigt, den Besteller auch an seinem Wohnsitzgericht zu verklagen.

(2) Sofern sich aus der Auftragsbestätigung nichts anderes ergibt, ist unser Geschäftssitz Erfüllungsort.

Stand 12/2004

MÜLLER Industrietechnik

Beratung und Bestellung

Internet
www.mueller-industrietechnik.com

Telefon
+49 (0)5161/70894-0

Telefax
+49 (0)5161/70894-20

E-Mail
info@mueller-industrietechnik.com

Adresse
Müller Industrietechnik GmbH
Poststraße 13
29699 Walsrode

Öffnungszeiten
Mo.-Do. 07.00-17.00 Uhr
Fr. 07.00-15.30 Uhr

IHR BÜROSTUHL-SPEZIALIST

für die Industrie und den Fachhandel

Navigator | Manager | Director | Controller | K4 Premium
Executive | ACS Executive

MÜLLER
Industrietechnik

IHR BÜROSTUHL-SPEZIALIST

für die Industrie und den Fachhandel

Navigator | Controller | Director | Executive | Executive ACS
K4 Premium

QUALITÄT UND SERVICE

aus der Lüneburger Heide

Müller Industrietechnik GmbH
Poststraße 13
29699 Walsrode

Telefon +49 (0)5161/70894-0
Telefax +49 (0)5161/70894-20
info@mueller-industrietechnik.com
www.mueller-industrietechnik.com